华明工业变频设备有限公司
Huaming industrial frequency conversion Equipment Co.
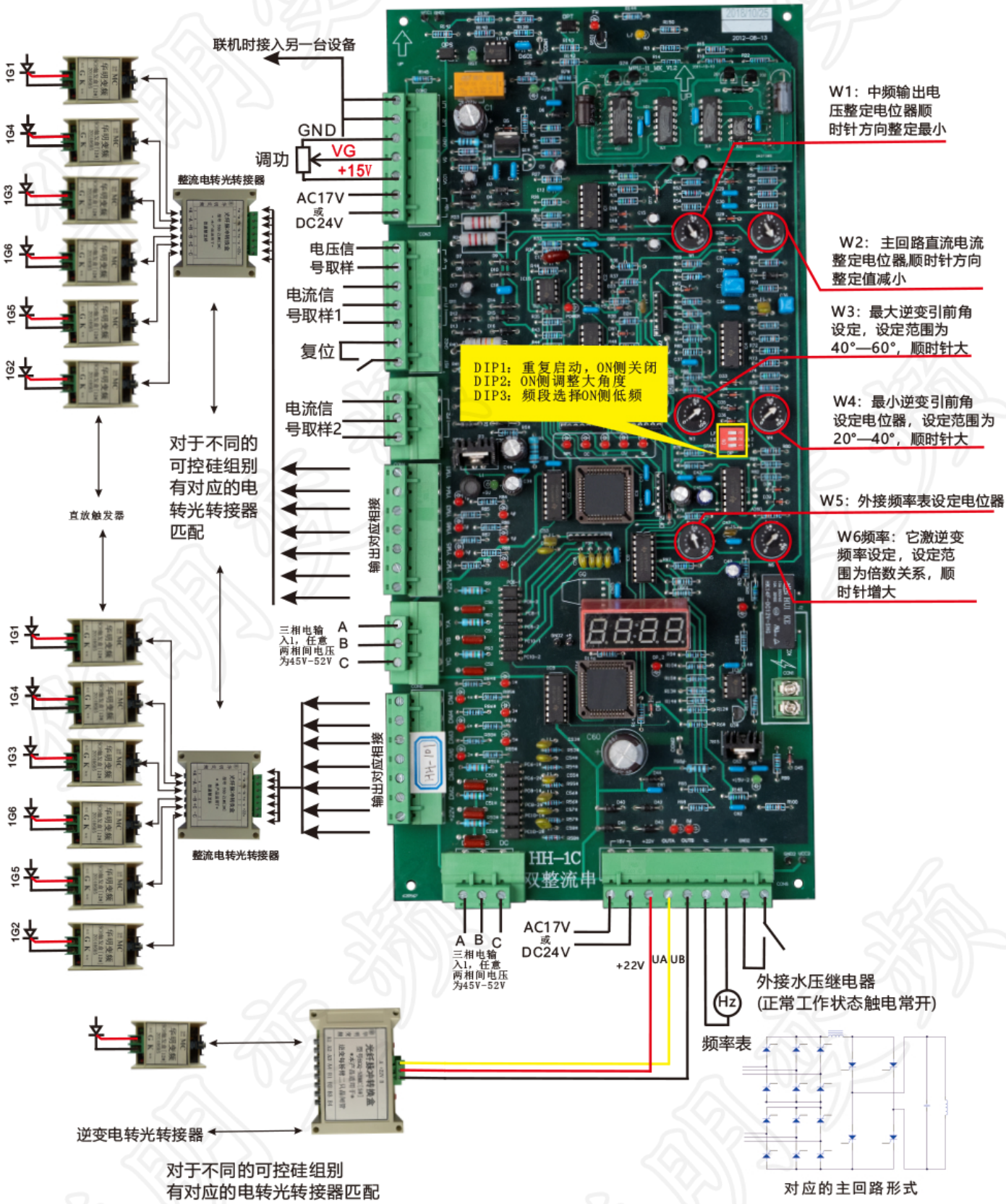
HH-101接线示意图(直放式触发)